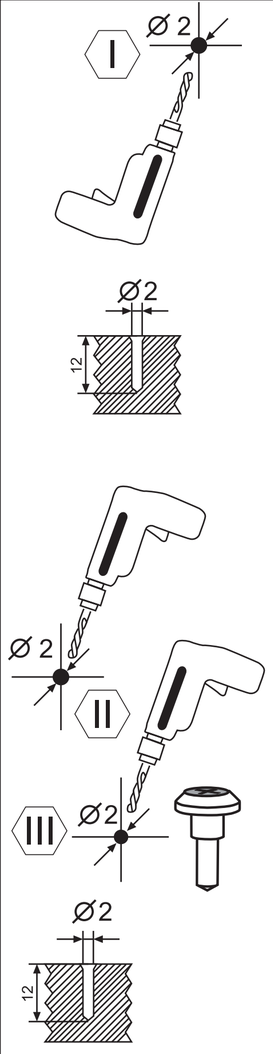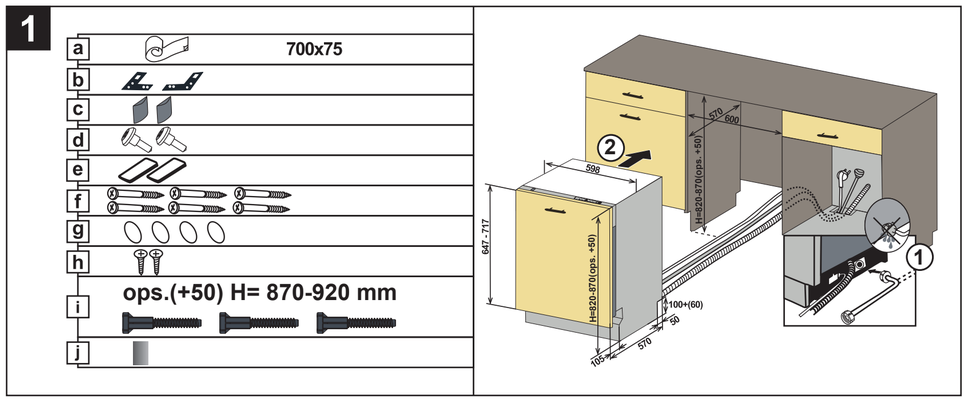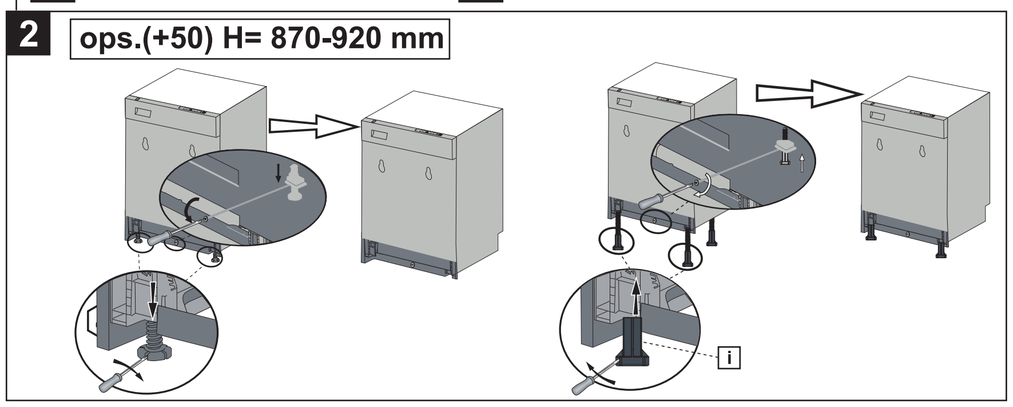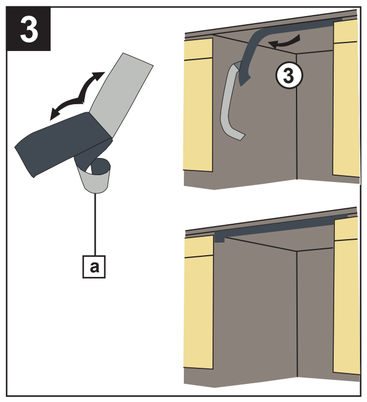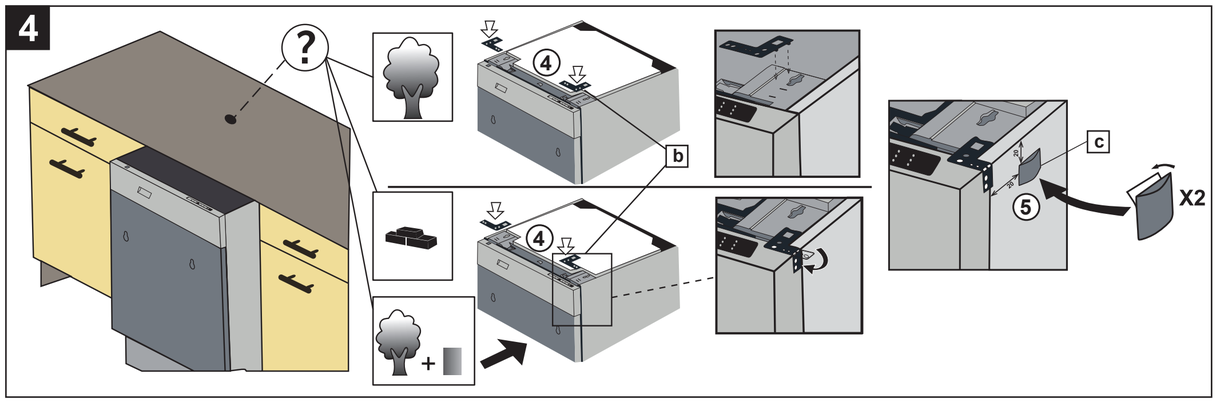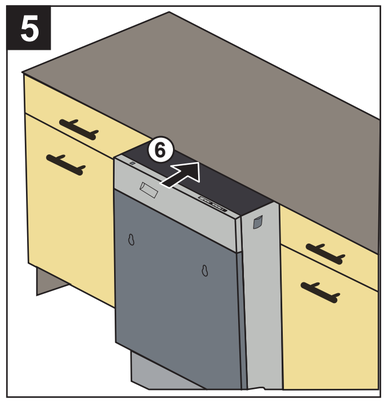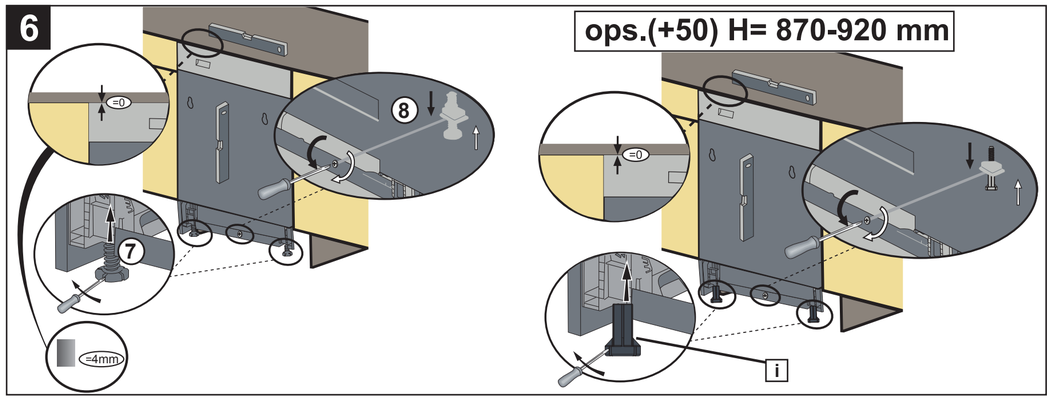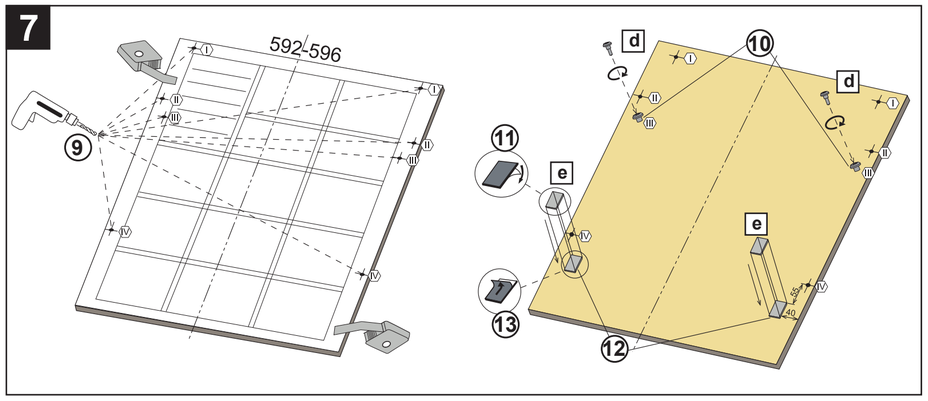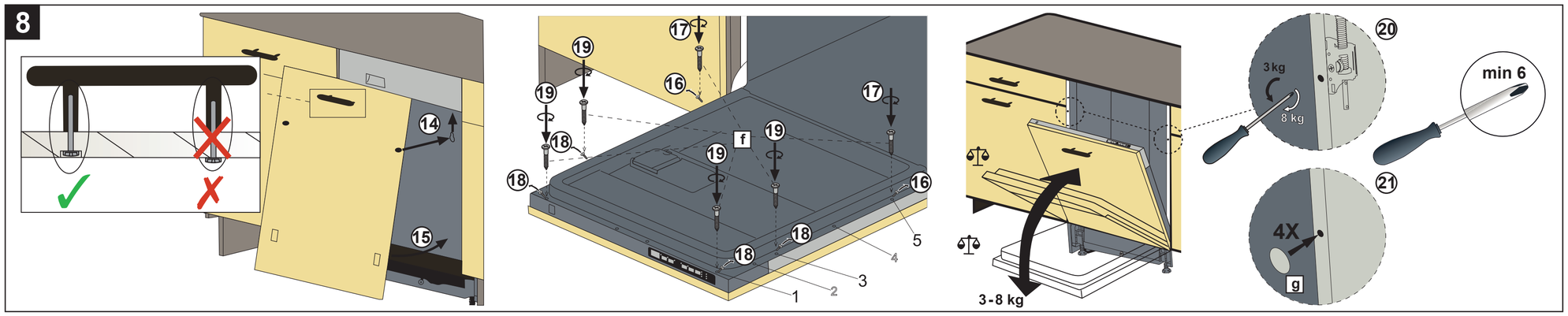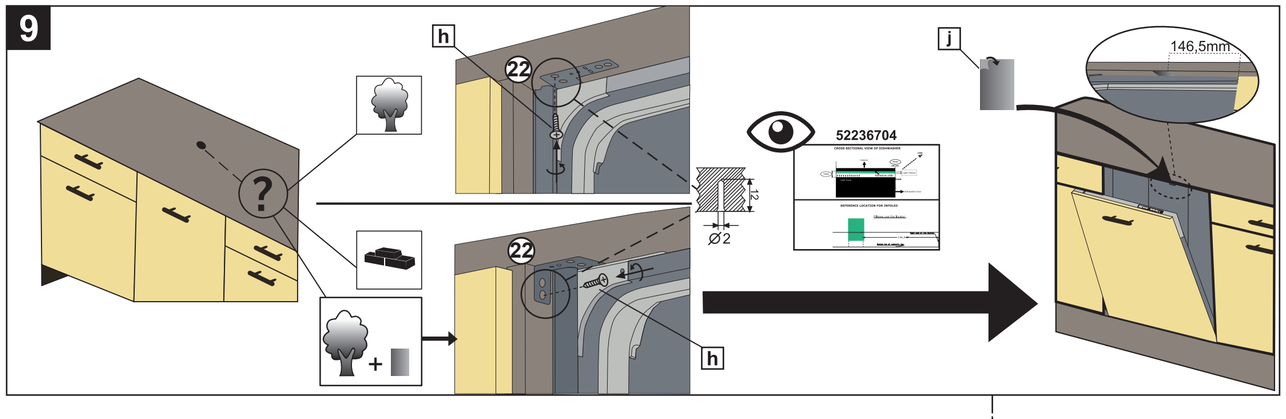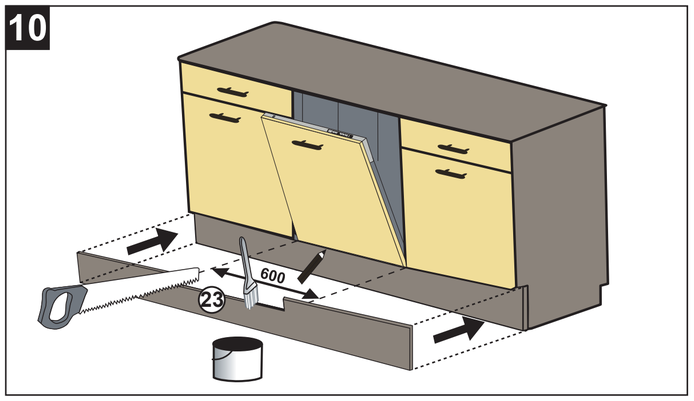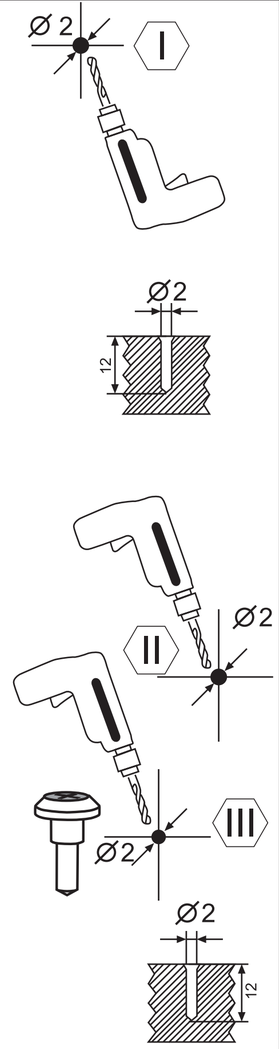tr	Montaj kılavuzu	de	Montageanweisung	fi	Assennus ohjeet	pt	Instruções de montagem
en	Assembly instructions	sv	Monteringsanvisning	fr	Instructions de montage	it	Istruzioni per il montaggio
nl	Montage-Voorschriften	da	Monteringsvejledning	cs	Montážní návod	es	Instrucciones de montaje